# USR4515LC, USR4516LC
# 10/1G Gigabit Fiber Taps
## Mit 1 Netzwerkport und 1 Überwachungsport

Die Gigabit-Glasfaser-TAPs von USRobotics ermöglichen die einfache, schnelle und effektive Beobachtung und Überwachung des Datenverkehrs zwischen 2 Geräten in einem Glasfasernetzwerk mithilfe von Analyse-Tools ohne Störeffekte. Die Glasfaser-TAPs sind so konzipiert, dass sie vollkommen passiv, fehlertolerant und transparent für das Netzwerk sind. Daher beeinträchtigen sie die Netzwerkleistung und -integrität nicht und sind optimal für ortsfeste Installationen in Glasfasernetzwerken geeignet. Diese absolut zuverlässigen Geräte sind ideal für die Echtzeit-Überwachung und -Analyse des Datenverkehrs zwischen kritischen Netzwerkgeräten wie Switches, Routern und Firewalls und leiten Fehler weiter, die bei Verwendung von SPAN-Ports unbemerkt bleiben. Da die TAPs topologieunabhängig sind, können sie für die Protokolle ATM, Gigabit, OC-3 bis OC-48 und SONET verwendet werden. Sie sind sowohl für Singlemode- als auch für Multimode-Glasfasernetzwerke verfügbar.

USRobotics®
A Division of UNICOM® Global

**Ununterbrochene Inline-Überwachung und -Analyse**

| | |
|---|---|
| *Überwachung und Analyse* | • Erfassung des gesamten Datenverkehrs und Erstellung einer Kopie für das Analyse-Tool<br>• 100%ige Transparenz des Netzwerkverkehrs, einschließlich VLAN-Tags<br>• Anzeige des gesamten Datenverkehrs in beide Richtungen bei Vollduplex-Verbindungen<br>• Verringert die Beeinträchtigung der Switch-Leistung aufgrund von Portspiegelungen<br>• Anzeige von Fehlern auf Schicht 1 und 2, z. B. von Runt-Frames und CRC-Fehlern, die bei der Netzwerküberwachung mithilfe von SPAN-Ports unbemerkt bleiben<br>• Vollduplex-Überwachung<br>• Beste Methode zur Messung der Leistung von Netzwerkverbindungen<br>• Perfekt für Netzwerkanalyse und Fehlersuche, IDS und Überwachungsaufgaben |
| *Netzwerkstabilität* | • Ideal für den unterbrechungsfreien Zugriff rund um die Uhr: Geräte müssen zur Überwachung einer Verbindung nicht jedes Mal neu montiert werden<br>• Störfreie Verbindung mit Netzwerk-Tools<br>• Verzögerung des Datenverkehrs wird minimiert<br>• Fehlertolerantes Design |
| *Sicher und zuverlässig* | • Keine Störung des Netzwerkverkehrs dank passivem Zugriff<br>• Transparent für das Netzwerk: keine IP-Adresse und damit zusätzliche Sicherheit<br>• Kein Single Point of Failure (SPoF)<br>• Netzwerkverkehr wird nicht unterbrochen |
| *Außerordentliche Kompatibilität* | • 50/50-Aufteilungsverhältnis<br>• Multimode-Ausführungen unterstützen sowohl 1 Gbit/s als auch 10 Gbit/s<br>• Singlemode-Ausführungen unterstützen sowohl 1 Gbit/s als auch 10 Gbit/s<br>• Unterstützt mehrere Topologien: Gigabit-Ethernet, ATM, OC-3 bis OC-48 und SONET |
| *Einfache Installation* | • Plug & Play<br>• Kein Strom erforderlich<br>• Steckverbinder auf der Vorderseite ermöglichen einfachen Zugriff und Betrieb<br>• Praktische Rackhalterung zur Verwendung mit optionalem 1-HE-Rackgehäuse für 3 Geräte (USR4500-RMK) im Lieferumfang enthalten |

# Inline-Glasfaser-TAP-Lösung

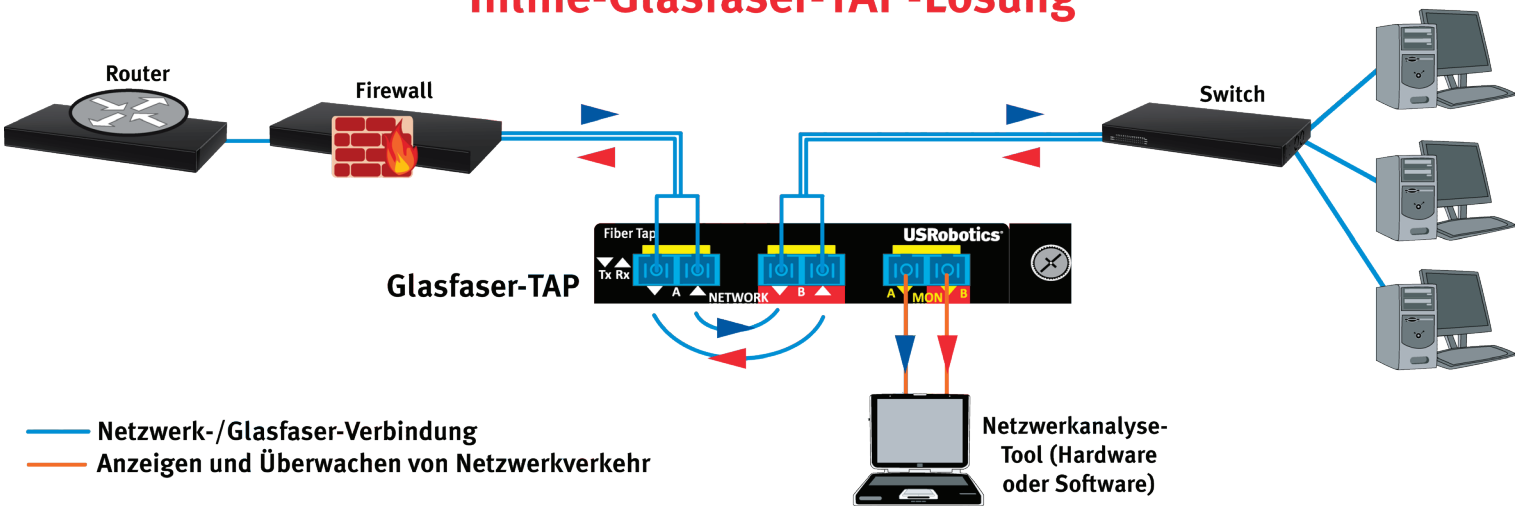


# Modell 4515LC, 4516LC
# 10/1 Gigabit Fiber Taps

## Spezifizierungen und Standards

### Physikalische Merkmale
- 1-HE-Gehäuse aus Metall
- 2 LC-Netzwerkports in Sende- und Empfangsrichtung
- 2 Simplex-LC-Überwachungsports in Senderichtung

### Glasfaser
- LC-Glasfaseranschlüsse
- 50/50-Aufteilungsverhältnis
- 4,0 dB Einfügedämpfung
- SR: 50 µm Glasfaser-Durchmesser, 850 nm Wellenlänge
- SX: 50 µm Glasfaser-Durchmesser, 850 nm Wellenlänge
- LR: 9 µm Glasfaser-Durchmesser, 1.310/1.550 nm Wellenlänge
- LX: 9 µm Glasfaser-Durchmesser, 1.310/1.550 nm Wellenlänge

### Umgebung
- Temperatur:
  - Betriebstemperatur: 0 bis 40 °C
  - Lagertemperatur: -30 bis 65 °C
- Luftfeuchtigkeit:
  - Betrieb oder Lagerung: weniger als 95 % (nicht kondensierend)

### Vorschriften
- CE-Anerkennung
- RoHS-konform
- WEEE-konform

### Abmessungen/Gewicht (Verpackung)
- 40,01 x 29,21 x 10,80 cm
- 0,72 kg

### Abmessungen/Gewicht (Produkt)
- 2,8 x 14,6 x 14,6 cm bei Rackmontage
- 0,29 kg

### Packungsinhalt
- USRobotics Fiber Tap mit Rackmontagehalterung

### Produktnummern
- USR4515LC 10/1 Gigabit SR/SX Multimode Fiber Tap (50 Micron 50/50)
- USR4516LC 10/1 Gigabit LR/LX Singlemode Fiber Tap (9 Micron 50/50)
- USR4500-RMK – optionales 1-HE-Rackgehäuse für bis zu 3 TAPs

### Garantie
- 2 Jahre Herstellergarantie ab Kaufdatum.

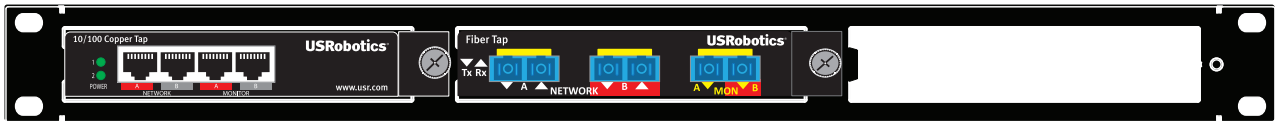


USR4500-RMK – 1-HE-Rackgehäuse für bis zu 3 TAPs

*This product has been tested for user safety and adheres to the CE marking , compliance and safety standards.*

USRobotics®
A Division of UNICOM® Global
www.usr.com/de

Copyright© 2015 U.S. Robotics Corporation. Alle Rechte vorbehalten. U.S. Robotics und USRobotics sind eingetragene Handelsmarken der U.S. Robotics Corporation. Andere Marken- und Produktnamen werden nur zur Identifizierung genannt und sind Handelsmarken bzw. eingetragene Handelsmarken der jeweiligen Unternehmen.

RoHS Compliant 2011/65/EU