PORTABLE GIGABIT ETHERNET AGGREGATION TAP (USB MONITORING)

MIT 1 NETZWERKPORT UND 1 UNIDIREKTIONALEN USB-3.0-ÜBERWACHUNGSPORT

Der mobile Gigabit-Ethernet-Aggregation-TAP mit USB-Überwachung von USR bietet ein kompaktes, praktisches Tool für Tests und Fehlerbehebung vor Ort, das zusammen mit Ihrem Laptop leicht in eine Transporttasche oder einen Rucksack passt. Kein Hantieren mit sperrigen Netzteilen – die Stromversorgung erfolgt über den USB 3.0-Port Ihres Laptops. Der TAP ermöglicht eine schnelle Installation sowie die Beobachtung und Überwachung des gesamten Ethernet-Netzwerkverkehrs zwischen zwei Geräten, wobei er völlig unsichtbar bleibt. Er beseitigt SPAN-Port-Konflikte, Überbuchungen und Konfigurationsfehler. Der leistungsstarke, mobile TAP verarbeitet und kombiniert sowohl Sende- als auch Empfangsdatenströme fehlerfrei zu einem einzigen Datenstrom, sodass angeschlossene Überwachungssysteme (Analyse-Tools, IDS, Sonden) über eine USB-3.0-Verbindung einen Vollduplex-Datenstrom mit 2 Gbit/s erhalten. Der normalerweise über USB 3.0 mit Strom versorgte TAP kann bei Laptops mit älteren USB-Ports auch ein externes VersaPower-TAP-Netzteil von USR verwenden. Der TAP unterstützt PoE zwischen den angeschlossenen Geräten und ermöglicht somit auch eine Überwachung von PoE-Netzwerken (Power over Ethernet). Eine umfassende Kompatibilität mit Windows-, Linux- und Mac-Betriebssystemen schafft eine flexible Netzwerküberwachungslösung, die mobilen, zuverlässigen Zugriff auf Ihre Gigabit-Ethernet-Segmente ermöglicht.

USR®
A Division of UNICOM® Global

Kleines, kompaktes Vollduplex-Gigabit-Tool für Tests und Fehlerbehebung vor Ort

Überwachung und Analyse	• Vollduplex-Überwachung für Überwachungstools mit nur einer Schnittstelle, die auf einem Laptop ausgeführt werden • Größere Auswahl an Tools dank USB-Anschluss • Verbesserte Transparenz des Netzwerkverkehrs, einschließlich VLAN-Tags
Datenaggregation	• Überprüfung des gesamten Netzwerkverkehrs von zwei verschiedenen Quellen • Verbesserte Behebung von Netzwerkfehlern durch Anzeige beider Seiten einer Vollduplex-Kommunikation • Zusammenfassung beider Richtungen eines Vollduplex-Datenstroms in einer Trace-Datei • Verwendung einzelner USB-Sonden für erweiterte Überwachung oder Hardwarereduzierung
Netzwerkstabilität	• Fehlertolerant • Beseitigung von SPAN-Port-Konflikten, Überbuchung und Konfigurationsfehlern • Verbesserung der Switch-Gesamtleistung, da Beeinträchtigungen durch Portspiegelung aufgehoben und wertvolle Ports frei werden • Die LFP-Funktion (Link Failure Propagation) für auf Hochverfügbarkeit ausgelegte Netzwerke ermöglicht ein sofortiges Umschalten auf die sekundäre Verbindung, um einen unterbrechungsfreien Betrieb zu gewährleisten.
Sicherheit	• Unidirektional und für andere Geräte im Netzwerk unsichtbar, sodass der Zugriff auf oder das Eindringen in angeschlossene Überwachungs- und Analyse-Tools ausgeschlossen ist
Einfache Installation	• Einfache und schnelle Bereitstellung dank Plug-and-play über USB • Kompatibel mit gängigen Betriebssystemen: Windows, Linux und Macintosh • Automatische Aushandlung der Einstellungen für Netzwerkgeschwindigkeiten von 10/100/1000 Mbit/s • Auto-MDI/MDI-X • Einmalige Netzwerkunterbrechung zur permanenten Installation
Zuverlässigkeit	• Stromversorgung über USB 3.0 • Unterstützung für PoE (Power over Ethernet) • USR4520-ACC VersaPower TAP-Kit für Gleich- und Wechselstrom verfügbar • Netzwerkkonnektivität auch bei Stromausfällen dank Inline-Ausführung

10/100/1000 Mbps

USB 3.0

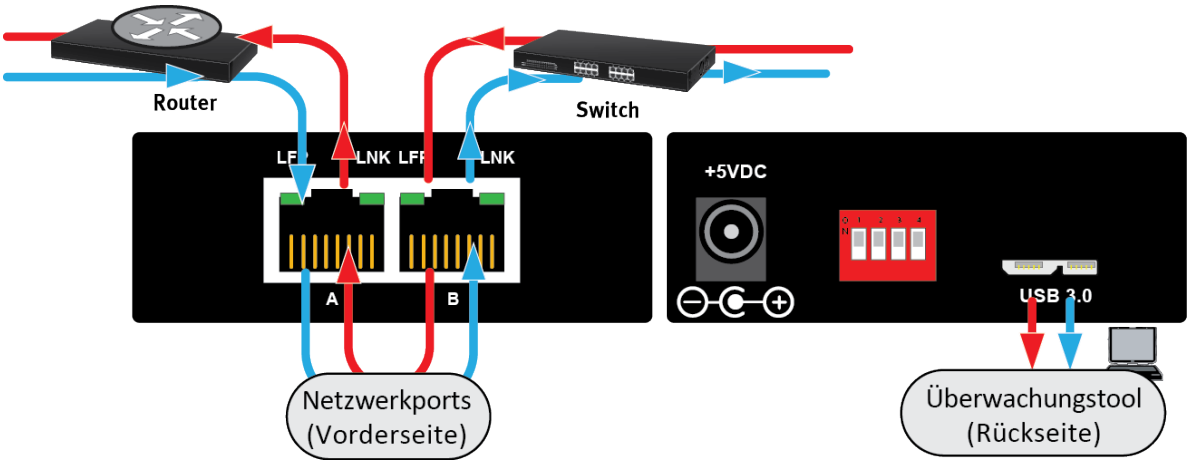

Modell 4524-MINI
Portable Gigabit Ethernet Aggregation TAP (USB)

Spezifizierungen und Standards

Physikalische Merkmale
- 1-HE-Gehäuse aus Metall
- 4 LEDs (LFP-A, LNK-A, LFP-B, LNK-B)
- 2 Ethernet-Netzwerkports des Typs RJ-45 (10/100/1000 Mbit/s)
- 1 unidirektionaler USB-3.0-Micro-B-Überwachungsport
- 1 Stromeingang: Hohlsteckerbuchse mit 5,5 x 2,5 mm
- 1 DIP-Schalter mit 4 Positionen

Strombedarf (USB oder externes Netzteil)
- Eingangsspannung: 5 V Gleichstrom ± 5 %
- Max. Stromstärke : 850mA
- Max. Stromverbrauch:4,25 W

Optionales Gleich-/Wechselstromnetzteil
- USR Produktnummern: USR4520-ACC
- Eingangsleistung: 100–240 V Wechselstrom, 50–60 Hz, 0,6 A
- Stecker: USA, Vereinigtes Königreich, Europa, Österreich
- Ausgangsleistung: 5 V Gleichstrom ± 5 %, 3 A, 15 W (min.)
- Maße des Netzsteckers: 2,5 mm (Innendurchmesser) x 5,5 mm (Außendurchmesser), Mittelkontakt positiv

Übertragungsrate
- SuperSpeed USB 3.1 Gen 1 (5 Gbit/s)

Umgebung
- Temperatur:
  - Betriebstemperatur: 0 bis 40 °C
  - Lagertemperatur: -20 bis 70 °C
- Luftfeuchtigkeit:
  - 0 bis 90 % nicht kondensierend

Vorschriften
- FCC-geprüft (Teil 15, Klasse A)
- CE
- UKCA
- Sicherheitsnorm IEC 62368-1
- Norm CSA STD C22.2
- RoHS 3-konform
- WEEE-konform

Abmessungen/Gewicht (Verpackung)
- 25,4 x 15,24 x 7,62 cm (10 x 6 x 3 in)
- 0,34 kg (.75 lbs)

Abmessungen/Gewicht (Produkt)
- 13,0 x 6,8 x 2,6 cm (5.12 x 2.68 x 1.04 in)
- 0,14 kg (.31 lbs)

Packungsinhalt
- USR Portable Gigabit Ethernet Aggregation TAP
- 1 USB-3.0-Kabel, Typ A/Micro B (81,28 cm)
- Informationskarte

Produktnummern
- USR4524-MINI
- Optionales USR4520-ACC VersaPower TAP AC Power Supply

Garantie
- 2 Jahre Herstellergarantie ab Kaufdatum.

USR®
A Division of UNICOM® Global
www.usr.com/de

Copyright© 2021 U.S. Robotics Corporation. Alle Rechte vorbehalten. U.S. Robotics und USRobotics sind eingetragene Handelsmarken der U.S. Robotics Corporation. Andere Marken- und Produktnamen werden nur zur Identifizierung genannt und sind Handelsmarken bzw. eingetragene Handelsmarken der jeweiligen Unternehmen.

IC Approved
Approuvé par IC