GIGABIT ETHERNET AGGREGATION TAP (USB MONITORING)

MIT 1 NETZWERKPORT UND 1 UNIDIREKTIONALEN USB-3.0-ÜBERWACHUNGSPORT

Der Gigabit-Ethernet-Aggregation-TAP mit USB-Überwachung von USR bietet eine einfache, praktische Schnittstelle für die schnelle und effiziente Bereitstellung von Analysetools zur störfreien Beobachtung und Überwachung des Datenverkehrs zwischen zwei Geräten in einem Ethernet-Netzwerk. Stromversorgung über USB 3 oder externes, im Lieferumfang enthaltenes Netzteil für ältere USB-Anschlüsse. Macht Schluss mit SPAN-Port-Konflikten, Überbuchung und Konfigurationsfehlern und bietet Vollduplex-Überwachung, einfache Installation und zuverlässigen Zugriff auf Ihre Gigabit-Ethernet-Segmente. Der TAP verarbeitet und kombiniert sowohl Sende- als auch Empfangsdatenströme fehlerfrei zu einem einzigen Datenstrom, sodass angeschlossene Überwachungssysteme (Analyse-Tools, IDS, Sonden) über eine USB-Verbindung einen Vollduplex-Datenstrom erhalten. Der TAP ist die ideale Lösung für Sicherheitsanwendungen, einschließlich Link Failure Propagation für auf HA ausgelegte Netzwerke, sowie sämtliche Einsatzbereiche, in denen Sie störfreien, dedizierten Zugriff auf Ihre Netzwerkverbindungen zur erweiterten oder konsolidierten Überwachung benötigen.

USR®
A Division of UNICOM® Global

Vollduplex-Gigabit-Zugriff für vollständige Transparenz mit Laptop

Überwachung und Analyse	• Vollduplex-Überwachung für Überwachungstools mit nur einer Schnittstelle, die auf einem Laptop ausgeführt werden • Größere Auswahl an Tools dank USB-Anschluss • Verbesserte Transparenz des Netzwerkverkehrs, einschließlich VLAN-Tags
Datenaggregation	• Überwachung des gesamten Netzwerkverkehrs durch zwei unterschiedliche Systeme • Verbesserte Problemlösung im Netzwerk durch Anzeige beider Seiten einer Vollduplex-Konversation • Zusammenfassung beider Richtungen eines Vollduplex-Datenstroms in einer Trace-Datei • Verwendung einzelner USB-Sonden für erweiterte Überwachung oder Hardwarereduzierung
Netzwerkstabilität	• Fehlertolerant • Ideal für den unterbrechungsfreien Zugriff rund um die Uhr: sofortige Bereitstellung von Tools oder Nutzung von TAP-Ports ohne Unterbrechung des Netzwerkverkehrs oder Wartungsfenster • Beseitigung von SPAN-Port-Konflikten, Überbuchung und Konfigurationsfehlern • Verbesserung der Switch-Gesamtleistung, da Beeinträchtigungen durch Portspiegelung aufgehoben und wertvolle Ports frei werden • Die LFP-Funktion (Link Failure Propagation) für auf Hochverfügbarkeit ausgelegte Netzwerke ermöglicht ein sofortiges Umschalten auf die sekundäre Verbindung, um einen unterbrechungsfreien Betrieb zu gewährleisten.
Sicherheit	• Unidirektional und für andere Geräte im Netzwerk unsichtbar, sodass der Zugriff auf oder das Eindringen in angeschlossene Überwachungs- und Analyse-Tools ausgeschlossen ist
Einfache Installation	• Einfache und schnelle Bereitstellung dank Plug-and-play über USB • Kompatibel mit gängigen Betriebssystemen: Windows, Linux und Macintosh • Automatische Aushandlung der Einstellungen für Netzwerkgeschwindigkeiten von 10/100/1000 Mbit/s • Auto-MDI/MDI-X • Einmalige Netzwerkunterbrechung zur permanenten Installation • Praktische Montagelaschen zur Verwendung mit dem optionalen 1-HE-Rackmontage-Kit für bis zu 4 Geräte
Zuverlässigkeit	• Stromversorgung über USB 3.0 oder VersaPower TAP Gleich-/Wechselstrom-Netzteil • Unterstützung für PoE (Power over Ethernet) • Netzwerkkonnektivität auch bei Stromausfällen dank Inline-Ausführung

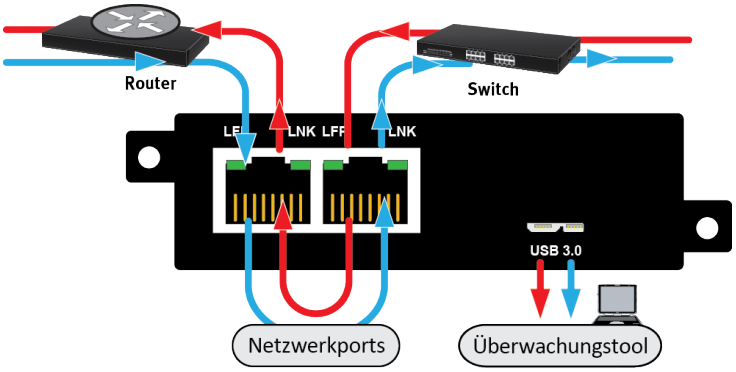

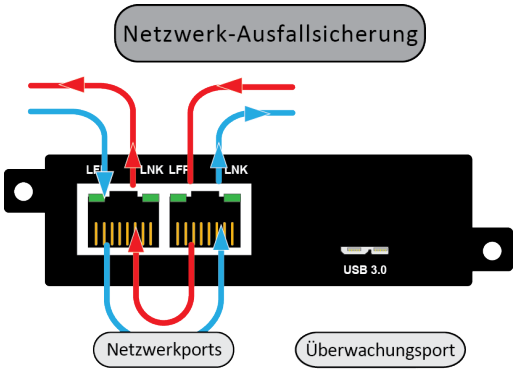

Modell 4524
Gigabit Ethernet Aggregation TAP (USB)

Spezifizierungen und Standards

Physikalische Merkmale
- 1-HE-Gehäuse aus Metall
- 4 LEDs (LFP-A, LNK-A, LFP-B, LNK-B)
- 2 Ethernet-Netzwerkports des Typs RJ-45 (10/100/1000 Mbit/s)
- 1 unidirektionaler USB-3.0-Micro-B-Überwachungsport
- 1 Stromeingang: Hohlsteckerbuchse mit 5,5 x 2,5 mm
- 1 DIP-Schalter mit 8 Positionen

Strombedarf (USB oder externes Netzteil)
- Eingangsspannung: 5 V Gleichstrom ± 5 %
- Max. Stromstärke : 850mA
- Max. Stromverbrauch:4,25 W

Stromversorgung
- Eingangsleistung: 100–240 V Wechselstrom, 50–60 Hz, 0,6 A
- Stecker: USA, Vereinigtes Königreich, Europa, Österreich
- Ausgangsleistung: 5 V Gleichstrom ± 5 %, 3 A, 15 W (min.)
- Maße des Netzsteckers: 2,5 mm (Innendurchmesser) x 5,5 mm (Außendurchmesser), Mittelkontakt positiv

Übertragungsrate
- SuperSpeed USB 3.1 Gen 1 (5 Gbit/s)

Umgebung
- Temperatur:
  - Betriebstemperatur: 0 bis 40 °C
  - Lagertemperatur: -20 bis 70 °C
- Luftfeuchtigkeit:
  - 0 bis 90 % nicht kondensierend

Vorschriften
- FCC-geprüft (Teil 15, Klasse A)
- CE
- UKCA
- Sicherheitsnorm IEC 62368-1
- Norm CSA STD C22.2
- RoHS 3-konform
- WEEE-konform

Abmessungen/Gewicht (Verpackung)
- 25,4 x 15,24 x 7,62 cm
- 0,47 kg

Abmessungen/Gewicht (Produkt)
- 16,5 x 9,9 x 2,9 cm
- 0,31 kg

Packungsinhalt
- USR Gigabit Ethernet Aggregation TAP (USB Monitoring) mit Rackmontagehalterung von USR mit integrierten Montagelaschen für USR4522-RMK
- 1 Wechselstrom-Netzteil mit Klemmen für USA, Vereinigtes Königreich, Europa, Österreich
- 1 USB-3.0-Kabel, Typ A/Micro B (81,28 cm)
- 2 Montageschrauben
- Informationskarte

Produktnummern
- USR4524
- Optionales 1-HE-Rackgehäuse für 4 Geräte (USR4522-RMK)
- Wechselstrom-Ersatznetzteil VersaPower TAP (USR4520-ACC)

Garantie
- 2 Jahre Herstellergarantie ab Kaufdatum.

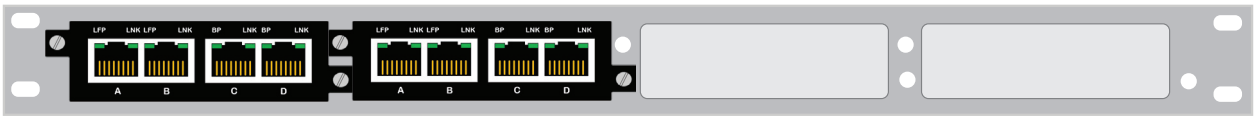

1-HE-Rackgehäuse für bis zu 4 TAPs (USR4522-RMK)

USR® A Division of UNICOM® Global
www.usr.com/de

Copyright© 2021 U.S. Robotics Corporation. Alle Rechte vorbehalten. U.S. Robotics und USRobotics sind eingetragene Handelsmarken der U.S. Robotics Corporation. Andere Marken- und Produktnamen werden nur zur Identifizierung genannt und sind Handelsmarken bzw. eingetragene Handelsmarken der jeweiligen Unternehmen.

IC Approved
Approuvé par IC