USR4525, USR4526
Gigabit-Glasfaser-TAPs
Singlemode/Multimode mit 1 Netzwerk- und 1 Überwachungsport

Die Gigabit-Glasfaser-TAPs von USR ermöglichen die schnelle und effiziente Bereitstellung von Analysetools zur störfreien Beobachtung und Überwachung des Datenverkehrs zwischen zwei Geräten in einem Glasfasernetzwerk von bis zu 100 Gbit/s. Die Glasfaser-TAPs sind so konzipiert, dass sie vollkommen passiv, fehlertolerant sowie transparent für das Netzwerk sind und keinen Strom benötigen. Daher beeinträchtigen sie die Netzwerkleistung und -integrität nicht und sind optimal für ortsfeste Installationen in Glasfasernetzwerken geeignet. Diese absolut zuverlässigen Geräte sind ideal für die Echtzeitüberwachung und -analyse des Vollduplex-Datenverkehrs zwischen kritischen Netzwerkgeräten wie Switches, Routern und Firewalls und leiten Fehler weiter, die bei Verwendung von SPAN-Ports unbemerkt bleiben. Da die TAPs topologieunabhängig sind, können sie für die Protokolle ATM, Gigabit, OC-3 bis OC-48 und SONET verwendet werden. Sie sind sowohl für OS1-2-Singlemode- als auch für OM1-4-Multimode-Glasfasernetzwerke verfügbar.

USR®
A Division of UNICOM® Global

Ununterbrochene Inline-Überwachung und -Analyse

Überwachung und Analyse	• Erfassung des gesamten Datenverkehrs und Erstellung einer Kopie für das Analyse-Tool • 100%ige Transparenz des Netzwerkverkehrs, einschließlich VLAN-Tags • Anzeige des gesamten Datenverkehrs in beide Richtungen bei Vollduplex-Verbindungen • Verringerte Beeinträchtigung der Switch-Leistung aufgrund von Portspiegelungen • Anzeige von Fehlern auf Schicht 1 und 2, z. B. von Runt-Frames und CRC-Fehlern, die bei der Netzwerküberwachung mithilfe von SPAN-Ports unbemerkt bleiben • Vollduplex-Überwachung • Beste Methode zur Messung der Leistung von Netzwerkverbindungen • Perfekt für Netzwerkanalyse und Fehlersuche, IDS und Überwachungsaufgaben
Netzwerkstabilität	• Ideal für den unterbrechungsfreien Zugriff rund um die Uhr: Geräte müssen zur Überwachung einer Verbindung nicht jedes Mal neu verbunden werden • Störfreie Verbindung mit Netzwerktools • Minimierte Verzögerung des Datenverkehrs • Fehlertolerantes Design
Sicher und zuverlässig	• Keine Störung des Netzwerkverkehrs dank passivem Zugriff • Transparent für das Netzwerk: keine IP-Adresse und damit zusätzliche Sicherheit • Kein Single Point of Failure (SPoF) • Netzwerkverkehr wird nicht unterbrochen
Außerordentliche Kompatibilität	• 50/50-Aufteilungsverhältnis • Multimode-Ausführungen unterstützen 1 Gbit/s, 10 Gbit/s und 25 Gbit/s • Singlemode-Ausführungen unterstützen 1 Gbit/s, 10 Gbit/s, 25 Gbit/s, 40 Gbit/s und 100 Gbit/s • Unterstützt mehrere Topologien: Gigabit-Ethernet, ATM, OC-3 bis OC-48 und SONET
Einfache Installation	• Plug-and-play • Kein Strom erforderlich • Steckverbinder auf der Vorderseite ermöglichen einfachen Zugriff und Betrieb • Praktische Montagelaschen zur Verwendung mit dem optionalen 1-HE-Rackmontage-Kit für bis zu 4 Geräte

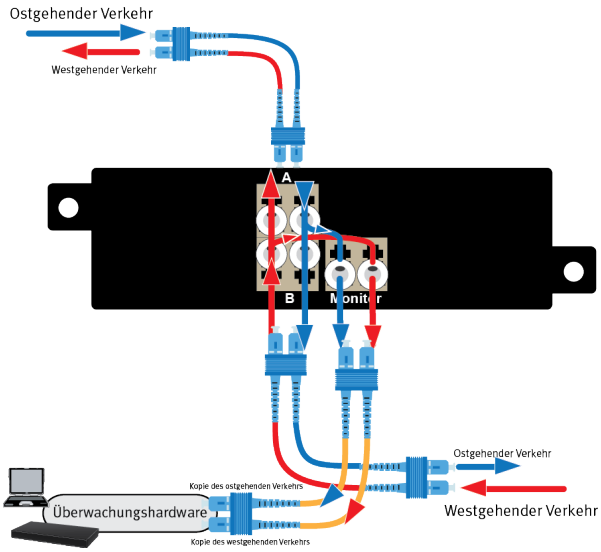

Glasfaser-TAP-Port-Layout

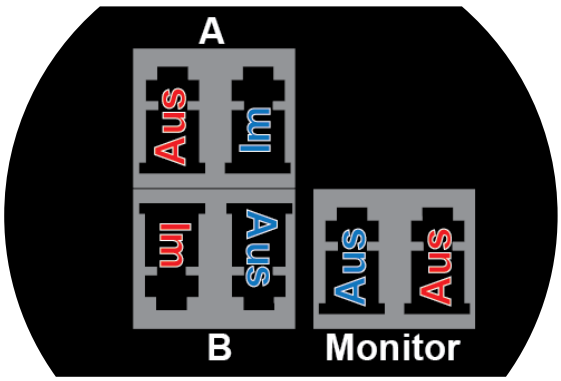

Modell 4525, 4526
Gigabit-Glasfaser-TAPs

Spezifizierungen und Standards

Physikalische Merkmale
- 1-HE-Gehäuse aus Metall
- 2 LC-Netzwerkports in Sende- und Empfangsrichtung
- 2 Simplex-LC-Überwachungsports in Senderichtung

Single-mode Glasfaser
- LC-Glasfaseranschlüsse (blau)
- 50/50-Aufteilungsverhältnis
- 3,6 dB (OS1/OS2) Einfügedämpfung
- Richtwirkung: ≥50 dB
- 9 µm Glasfaser-Durchmesser, 1.310/1.550 nm Wellenlänge

Multi-mode Glasfaser
- LC-Glasfaseranschlüsse (braun)
- 50/50-Aufteilungsverhältnis
- 3,7 dB (OM1/OM2/OM3), 3,8dB (OM4) Einfügedämpfung
- Richtwirkung: ≥40 dB
- 50 µm Glasfaser-Durchmesser, 850 nm Wellenlänge
- Glasfaser - OM3/OM4

Umgebung
- Temperatur:
  - Betriebstemperatur: 0 bis 40 °C
  - Lagertemperatur: -20 bis 70 °C
- Luftfeuchtigkeit:
  - 0 bis 90 % nicht kondensierend

Vorschriften
- CE
- RoHS 3-konform

Abmessungen/Gewicht (Verpackung)
- 25,4 x 15,24 x 7,62 cm
- 0,36 kg

Abmessungen/Gewicht (Produkt)
- 17,3 x 9,9 x 2,9 cm
- 0,19 kg

Packungsinhalt
- USR Fiber TAP mit Rackmontagehalterung von USR mit integrierten Montagelaschen für USR4522-RMK
- 2 Montageschrauben
- Informationskarte

Produktnummern
- USR4525 Multi-mode Gigabit LC Fiber TAP 50 Micron 50/50
- USR4526 Single-mode Gigabit LC Fiber TAP 9 Micron 50/50
- USR4522-RMK optionales 1-HE-Rackgehäuse für bis zu 4 TAPs

Garantie
- 2 Jahre Herstellergarantie ab Kaufdatum.

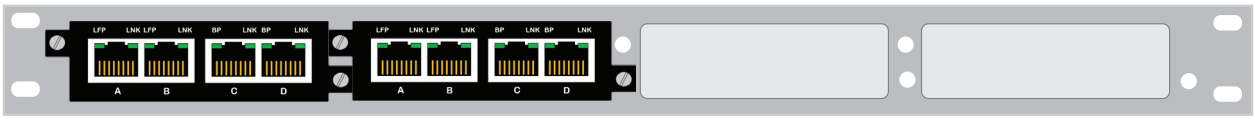

1-HE-Rackgehäuse für bis zu 4 TAPs (USR4522-RMK)

USR® A Division of UNICOM® Global
www.usr.com/de

Copyright© 2021 U.S. Robotics Corporation. Alle Rechte vorbehalten. U.S. Robotics und USRobotics sind eingetragene Handelsmarken der U.S. Robotics Corporation. Andere Marken- und Produktnamen werden nur zur Identifizierung genannt und sind Handelsmarken bzw. eingetragene Handelsmarken der jeweiligen Unternehmen.